Menu

HIGH PRESSURE WASHING ACCESSORIES
Tecomec S.r.l. Strada della Mirandola, 11 - 42124 Reggio Emilia - ITALY
Tel. +39 0522 959001 Fax +39 0522 959615
info_mecline@tecomec.com
www.tecomec.com www.mecline.it

P00801299 | Rev.01

MANUALE D'USO E MANUTENZIONE *USE AND MAINTENANCE MANUAL*

MV925

IDROPISTOLA MV 925
MV 925 SPRAY-GUN

1 DESCRIZIONE DEL DISPOSITIVO

La idropistola MV925 è un dispositivo che impedisce il passaggio del fluido a leva rilasciata. E' dotata di una sicura per impedire l'apertura accidentale.

Può essere utilizzata con pompe aventi pressioni nominali fino a 280 bar – 28 MPa – 4060 psi e pressioni ammissibili fino a 310 bar – 31 MPa – 4500 psi.

La idropistola apre e chiude il circuito tramite uno stelo e una sede in acciaio temprato; necessita di una forza minima di apertura e di mantenimento.

La idropistola ha dimensioni contenute e peso ridotto; montaggio e manutenzione facile.

1 DESCRIPTION OF THE DEVICE

The MV925 spray gun is a device that prevents the fluid flow passage when the trigger is not pulled. It's provided by a safety lock to avoid the trigger accidental opening.

It must be used with pumps with rated pressure up to 280 bar – 28 MPa – 4060 psi and permissible pressure up to 310 bar – 31 MPa – 4500 psi.

The gun opens and closes the system/circuit through a stem and a tempered steel seat; it's also provided with soft-touch shells for a comfortable grip and it requires a low force for trigger pulling and keeping in pulled position.

The spray gun has compact size, reduced weight, easy assembly and maintenance.

2 - CARATTERISTICHE TECNICHE – *TECHNICAL SPECIFICATIONS*

- Scocche in plastica antiurto
- Sede e sfera in acciaio inox
- Corpo pistola in ottone stampato
- Impugnatura ergonomica
- Sicura di colore rosso

- *Anti-shock plastic shells*
- *Stainless steel ball and seat*
- *Gun body in forced brass*
- *Ergonomic hand grip*
- *Safety lock red color*

I valori e le dimensioni riportate sul presente documento possono essere modificate senza preavviso.
Values and sizes in this document could be changed without notice.

CODICE (CODE)	PRESSIONE NOMINALE *(NOMINAL PRESSURE)* bar-MPa-psi	PRESSIONE AMM. *(MAXIMUM PRESSURE ALLOWED)* bar-MPa-psi	PORTATA MASSIMA *(MAXIMUM RATED FLOW)* l/min USGpm	TEMPERATURA MASSIMA (*) *(MAXIMUM TEMP)(*)* °C °F	NOTE *NOTES*	ENTRATA-USCITA *(INLET-OUTLET)*	PESO *(WEIGHT)* gr - oz
4012205000	280-28-4060	310-31-4500	30-8	160-320		G 3/8 F – G 1/4 F	456 - 16.08
4012205001	280-28-4060	310-31-4500	30-8	160-320		M22x1,5 M – G 1/4 F	456 – 16.08
4012205002	280-28-4060	310-31-4500	30-8	160-320		3/8 NPT F – G 1/4 F	456 – 16.08
4012205003	280-28-4060	310-31-4500	30-8	160-320		G 3/8 M – G 1/4 F	497 – 17.53
4012205004	280-28-4060	310-31-4500	30-8	160-320		G 1/4 M – G 1/4 F	497 – 17.53
4012205005	280-28-4060	310-31-4500	30-8	160-320		3/8 NPT F – 1/4 NPT F	456 – 16.08

(*) ATTENZIONE

La idropistola è progettata per un utilizzo continuo da 5℃ (41℉) a 90℃ (194℉). Può resistere per brevi perio di ad una temperatura max. di 160℃ (320℉).

(*) CAUTION

The spay gun is designed for continuous use from 5°C (41℉) a 90℃ (194℉). Can withstand for short peri ods at a maximum temperature of 160℃ (320℉).

3 MISURE D'INGOMBRO / 3 *OVERALL DIMENSIONS*

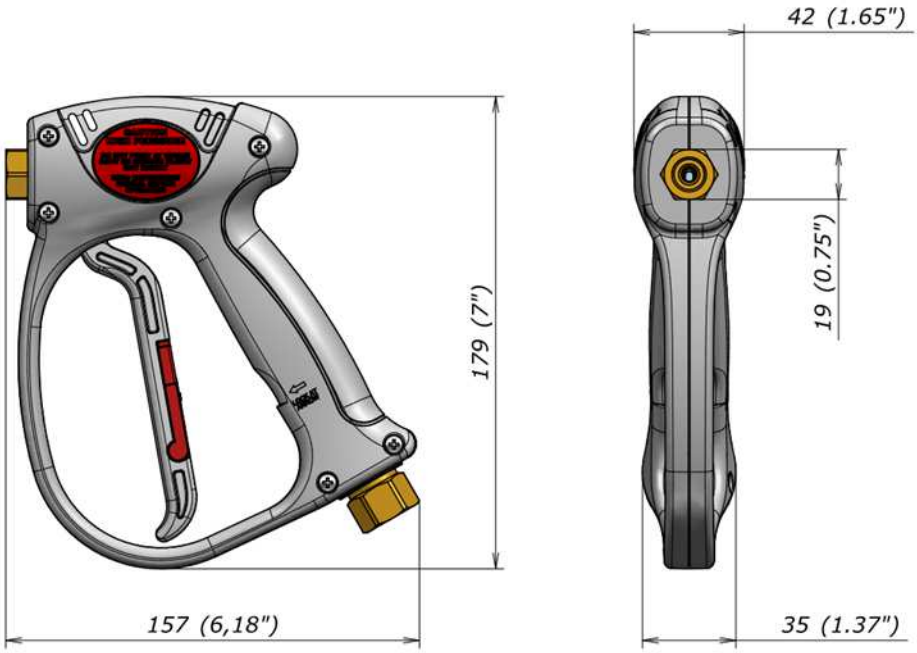

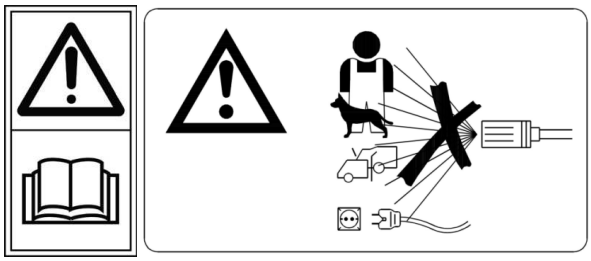

AVVERTENZE: PRIMA DELL'INSTALLAZIONE ED USO DEL PRODOTTO LEGGERE ATTENTAMENTE LE ISTRUZIONI RIPORTATE NEL PRESENTE DOCUMENTO. CONSULTARE ANCHE IL MANUALE USO E MANUTENZIONE DELLA MACCHINA SU CUI VERRÀ INSTALLATO IL DISPOSITIVO.

WARNING: *BEFORE PRODUCT'S INSTALLATION AND USE READ CAREFULLY THE INSTRUCTIONS IN THIS DOCUMENT. CONSULT ALSO THE USE AND MAINTENANCE MANUAL OF THE MACHINE WHERE THE DEVICE WILL BE INSTALLED.*

4 MODALITA' DI SELEZIONE / 4 *HOW TO CHOOSE*

L'idropistola MV925 è indicata per un utilizzo con acqua dolce e pulita anche leggermente additivata. Nel caso di utilizzo con acqua avente impurità in sospensione, impiegare una adeguata filtrazione. La scelta della pistola deve essere fatta in base ai dati di funzionamento dell'impianto che sono rappresentati da: Pressione Nominale, Pressione Ammissibile, Portata Massima, e Temperatura Massima. Assicurarsi che in nessun caso eventuali picchi di pressione superino la Pressione Ammissibile per cui la pistola è stata progettata.

The MV925 spray gun is suitable for use with soft and clean water, also with a slight amount of additives. If used with water with suspended impurities, use a suitable filter. The spray gun must be chosen based on the operating data of the system, namely: Rated pressure, Permissible pressure, Maximum flow rate and Rated temperature. Make sure in any case the possible pressure spikes do not exceed the Permissible pressure for which the spray gun has been designed.

5 DESTINAZIONE D'USO

L'idropistola MV925 è destinata ad equipaggiare impianti e/o idropulitrici.

A salvaguardia dell'impianto e delle persone installare sempre una valvola di sicurezza sul ramo di mandata in pressione.

5 *INTENDED USE*

The MV925 spray gun is designed to be used on high pressure water fixed systems and high pressure washers.

To safeguard the system and people, always install a safety valve on the pump pressure outlet.

6 SCELTA DELL' UGELLO

L'ugello deve essere scelto in base alla portata della pompa ed alla pressione desiderata. Per facilitare l'individuazione dei valori tra misura dell'ugello, portata e pressione i dati sono stati inseriti in una tabella. Tale tabella è consultabile sul catalogo Mecline e sul sito internet www.tecomec.com.

Scegliendo l'ugello desiderato e regolando la valvola, montata a monte della idropistola, si deve ottenere un valore costante della pressione per evitare i picchi di pressione alla chiusura dell'impianto.

Se l'ugello si usura si osserva un calo di pressione sul circuito.

Dopo la sostituzione dell'ugello ritarare l'impianto.

6 *NOZZLE SELECTION*

The nozzle size has to be selected based on the pump flow and pressure required. To facilitate the nozzle choice, the values of nozzle size, flow rate and pressure, have been reported in a table. This table is printed on the Mecline products catalogue and on the web site www.tecomec.com.

Through the choice of the desired nozzle size and the pressure adjustment of the valve, placed before the spray gun, it must be obtained a constant pressure value for avoiding pressure spikes when the system is closed/ shut off.

When the nozzle is wearing out, a pressure drop happens in the circuit.

After the nozzle replacement, it is required to recalibrate the system.

7 INSTALLAZIONE

ATTENZIONE: L'INSTALLAZIONE DEVE ESSERE EFFETTUATA ESCLUSIVAMENTE DA OPERATORI PROFESSIONALI

PRESCRIZIONI DI SICUREZZA: Durante le fasi di installazione (compresa l'apertura degli imballi contenenti le idropistole), pulizia, manutenzione e smantellamento l'operatore deve essere dotato di opportuni mezzi protettivi personali (guanti, occhiali, schermi protettivi, ecc.) e deve accertarsi che:

- l'alimentazione elettrica sia scollegata;
- l'impianto idraulico non sia in pressione;
- tutti i componenti della macchina e del fluido siano a temperatura ambiente.

Collegamento all'impianto:

- per il collegamento del tubo in entrata serrare con 20÷25 Nm avendo l'avvertenza di tenere bloccato il raccordo di entrata della pistola con una seconda chiave.

Per montare la lancia alla idropistola:

- bloccare una chiave esagonale Es 19 in morsa e inserire la pistola nella sede chiave;
- sui filetti del tubo della lancia applicare del frenafiletti forte Loctite 2701 ®;
- avvitare il nipplo porta ugello insieme al tubo. La coppia di serraggio da utilizzare è di 20÷25 Nm.

E' vietato l'utilizzo della idropistola MV925 senza una lancia in uscita. La idropistola MV925 deve essere utilizzata con una lancia di lunghezza minima di 75 cm.

Per montare l'ugello si deve utilizzare una coppia di serraggio di 18÷20 Nm.

7 *INSTALLATION*

CAUTION: *TO BE INSTALLED EXCLUSIVELY BY PROFESSIONALS*

SAFETY REQUIREMENTS: *During the installation phases (including the opening of the packaging containing guns), cleaning, maintenance and dismantling the operator must be equipped with suitable personal protection fitting (gloves, goggles, protective shields, and so on) and must ensure that:*

- *the power supply is disconnected;*
- *the hydraulic system is not under pressure;*
- *all the machine components and the fluid are at room temperature.*

Connection to the system:

- for the pipe connection to the gun inlet, tighten with 20÷25 Nm having the caution to keep blocked the inlet fitting of the gun with a second wrench.

For the lance mounting to the gun:

- *lock a spanner Hex. 19 in a vice and insert the spray gun on its seat;*
- *on the stainless steel pipe's thread of the lance apply some thread locker strong Loctite 2701 ®;*
- *screw the nozzle holder nipple together with the pipe; torque for connections 20÷25 Nm.*

Is forbidden to use the MV925 spray gun without a lance at the gun outlet. The MV925 spray gun must be used with a lance of a minimum length of 75 cm (29.5" inch)

For the nozzle mounting use a torque for connections of 18 ÷ 20 Nm.

8 - RISOLUZIONI DEI PROBLEMI - *TROUBLESHOOTING*		
PROBLEMI - *PROBLEMS*	**PROBABILI CAUSE - *PROBABLE CAUSES***	**RIMEDI - *REPAIR***
Perdite acqua dall'ugello - *Water leaks from the nozzle*	Usura sede – *Wear seat* Usura guarnizioni – *Wear seals* Presenza impurità, corpi estranei - *Impurities present, foreign particles*	Pulire sede e/o sostituire sede - *Clean seat and / or replace seat* Sostituire guarnizioni - *replace seals* Prevedere l'installazione di un filtro a monte dell'impianto - *Provide for the installation of a filter before hydraulic system*

9	**MANUTENZIONE**	***9***	***MAINTENANCE***
La MV925 non necessita di manutenzione giornaliera. La manutenzione ordinaria deve essere effettuata da operatori professionali come segue: • ogni 500 ore di funzionamento o dopo circa 12500 cicli, controllare e lubrificare le guarnizioni con grasso resistente all'acqua; • ogni 1000 ore di funzionamento o dopo circa 25000 cicli, controllare l'usura dei componenti interni e se danneggiati sostituirli, avendo cura prima dell'installazione di lubrificare le guarnizioni con grasso resistente all'acqua.		*MV925 doesn't require daily maintenance.* *The ordinary maintenance must be carried out as follows:* • *every 500 hours of operation or after about 12500 cycles, check and lubricate the seals with waterproof grease;* • *every 1000 hours of operation or after about 25000 cycles, check wear of internal components and replace them if damaged. Before doing the replacement by the new parts, take care to lubricate the seals using waterproof grease.*	

⚠	**ATTENZIONE**	⚠	***CAUTION***
• **IMPIEGARE SOLO RICAMBI ORIGINALI TECOMEC.** • **IL COSTRUTTORE NON È RESPONSABILE IN CASO DI DANNI DERIVANTI DA ERRATA INSTALLAZIONE E/O MANUTENZIONE.** • **LA MANUTENZIONE DEVE ESSERE EFFETTUATA SOLO DA UN TECNICO SPECIALIZZATO.** • **IL PRESENTE MANUALE E' VALIDO PER TUTTE LE PISTOLE DENOMINATE MV925** • **NON PUNTARE MAI LA IDROPISTOLA SU PERSONE, ANIMALI, ALIMENTATORI ELETTRICI O QUALSIASI EQUIPAGGIAMENTO ELETTRICO.**		• ***USE ONLY GENUINE TECOMEC SPARE PARTS*** • ***THE MANUFACTURER IS NOT LIABLE FOR ANY DAMAGE CAUSED BY WRONG INSTALLATION AND/OR MAINTENANCE*** • ***MAINTENANCE SHOULD ONLY BE PERFORMED BY A QUALIFIED TECHNICIAN*** • ***THIS MANUAL IS VALID FOR ALL THE SPRAY GUNS NAMED MV925*** • ***WARNING! NEVER POINT THE GUN TO HUMAN, ANIMALS, POWER SUPPLY OR ANY ELECTRIC APPLIANCES***	

10	**DICHIARAZIONE DI CONFORMITÀ**	***10***	***DECLARATION OF CONFORMITY***
Il componente è conforme ai requisiti delle direttive riportate sulla dichiarazione di conformità; in caso di necessità la suddetta va richiesta al fabbricante.		*The device complies with the requirements of the directives listed in the declaration of conformity; in case of need the above must be requested to the manufacturer.*	

11	**FINE VITA DEL PRODOTTO**	***11***	***PRODUCT DISPOSAL AT THE END OF ITS SERVICE LIFE***
Smaltimento come previsto dalle leggi in vigore.		*Disposal in accordance to the current laws.*	